Go! PPA-1

Artikelnummer: 391860

Slechts 1.0 Watt continu vermogen.

Installatievriendelijk, compact en doordacht design.

Heldere, egale uitlichting zonder strooi- en strijklicht.

Voorzien van Flash Alert^{tm} Technology.

8 jaar accugarantie en 10 jaar armatuurgarantie.

Gemaakt van bio-circulair polycarbonaat.

Led levensduur is geen beperkende factor.

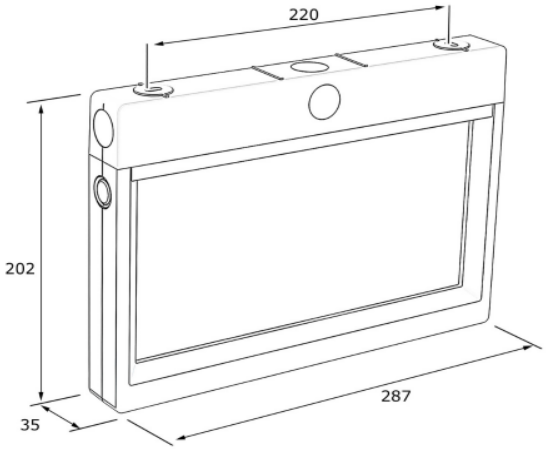

Toepassing

Functie	Vluchtrouteaanduiding
Montagewijze	Plafond opbouw
Testsysteem	Automatisch Test Systeem
Voedingssysteem	Decentraal

Bijbehorende pictogrammen

Picto Go! boven 7.3	392288
Picto Go! links 7.2	392287
Picto Go! rechts 7.1	392286
Picto Go! beneden 7.0	392285
Picto Go! blind	391856
Picto Go! blind Cinema	393324
Picto Go! brandblusser	392249
Picto Go! brandslanghaspel	392248

Picto Go! Special	391855

Bijbehorende accu's vanaf 2019

Accuset 3AA stick	393335
Accuset 3AA stick (grootverpakking)	393337

Bijbehorende accu's voor 2019

Accuset 3AAA stick (grootverpakking)	391896

Garantie

Vanaf 1 april 2019 geeft Famostar naast 10 jaar garantie op armaturen, ook 8 jaar garantie op accu’s in nieuw geleverde armaturen, indien correct onderhouden. Zie famostar.nl voor de garantievoorwaarden.